Puertas & Portones Automáticos, S.A. de C.V.
¡Nuestra pasión es la Solución!....

»OPERADOR INVERTER PARA PUERTAS SECCIONALES ASCENDENTES MARCA ELEKTROMATEN MOD. SE 8.60 FU-25,40

MANUAL DE INSTALACION

Descargar en pdf
Versión Digital.

(229) 288-1552
portonesautomaticos@adsver.com.mx
portonesautomaticos@prodigy.net.mx

RESIDENCIAL COMERCIAL INDUSTRIAL

MEMBER IDA International Door Association

V02.21

Índice

1 Indicaciones generales de seguridad 4
2 Datos técnicos 5
3 Montaje mecánico 6
4 Montaje eléctrico 8
5 Ajuste del detector de final de carrera 9
6 Accionamiento manual de emergencia 10
7 Finalización puesta en marcha / prueba 12
8 Declaración of incorporation / Declaración de conformidad 13

Símbolos

Advertencia - ¡Puede provocar lesiones o incluso la muerte!

Advertencia - ¡Peligro de muerte por corriente eléctrica!

! **Indicación** - ¡Información importante!

► **Obligación** - ¡Tarea imprescindible!

Se presentan representaciones gráficas a los ejemplos de productos. Puede haber variaciones al producto suministrado.

1 Indicaciones generales de seguridad

Uso adecuado

El accionamiento está diseñado para puertas seccionales con compensación total de peso. La seguridad funcional sólo está garantizada si se utiliza conforme al uso previsto. Debe protegerse el accionamiento frente a la lluvia, la humedad y condiciones ambientales extremas. No se asume ninguna responsabilidad en caso de daños producidos por otras aplicaciones o por incumplimiento de las instrucciones.
No está permitido modificar el aparato sin autorización previa del fabricante. En caso contrario, la declaración del fabricante quedará invalidada.

Indicaciones de seguridad

El montaje y la puesta en marcha deberán realizarse, exclusivamente, por personal especializado debidamente cualificado.
Los trabajos en los equipos eléctricas sólo deberán realizarse por técnicos electricistas.
Debe ser capaz de valorar las tareas que se le adjudican, las posibles fuentes de peligro y tomar las medidas de seguridad adecuadas.
Asegúrese antes de realizar los trabajos de montaje de que la alimentación eléctrica esté libre de tensión.
Se deberán seguir los reglamentos y normativas vigentes.

Cubiertas y dispositivos de protección

Poner en marcha siempre con las cubiertas y dispositivos de protección correspondientes.
Asegúrese de que las juntas estén bien colocadas y que las uniones roscadas estén conectadas correctamente.

Repuestos

Utilizar solamente piezas de repuesto originales.

2 Datos técnicos

Serie	SG 40	
Par de salida	80 (-)	Nm
Nº de revoluciones de salida APERTURA	12-60	rpm
Nº de revoluciones de salida CIERRE	12-24	rpm
Nº de revoluciones de salida CIERRE > 2,5m	12-30	rpm
Eje de accionamiento / eje hueco	25,40	mm
Momento de parada máximo	390	Nm
Peso de la puerta máximo	3200	N
Tensión de servicio	1N~ 230	V
Corriente de trabajo	7,35	A
Frecuencia de funcionamiento	50	Hz
Factor de potencia cos φ	0,85	
Conexiones máximas por hora	36	h^{-1}
Tipo de protección	IP 65	
Área del detector de final de carrera (velocidad máxima del eje de accionamiento / eje hueco)	14	
Rango de temperatura	+5 / +40 (+60) 1)	°C
Nivel de intensidad acústica	< 70 dB(A)	

1) En caso de uso en el rango de temperatura +40°…+60° C deben dividirse por la mitad las maniobras por hora máximas.

3 Montaje mecánico

Requisitos

No se pueden superar las cargas permitidas de paredes, sujeciones, piezas de conexión y de transmisión, incluso en caso de momentos de parada o de caída (▸ Observar datos técnicos).

Elementos de conexión:

▸ Utilizar conexiones autoblocantes con una resistencia mínima de 800 N/mm² (8.8).	▸ Aprovechar al máximo el diámetro de taladro.	▸ En caso de orificios ovalados utilizar arandelas de dimensiones suficientes.
	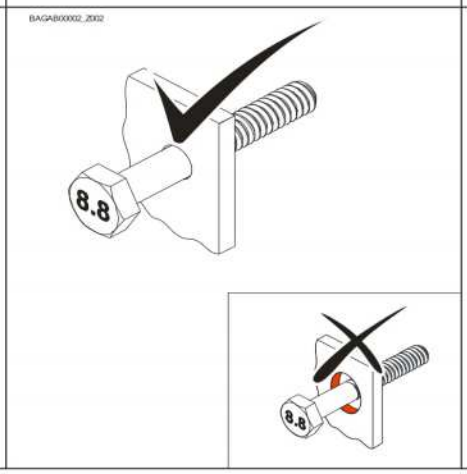	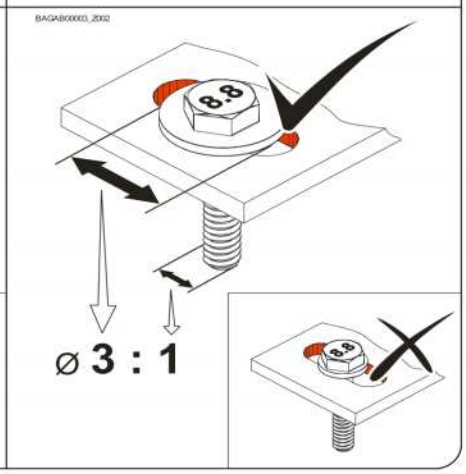

Posiciones de montaje adecuadas

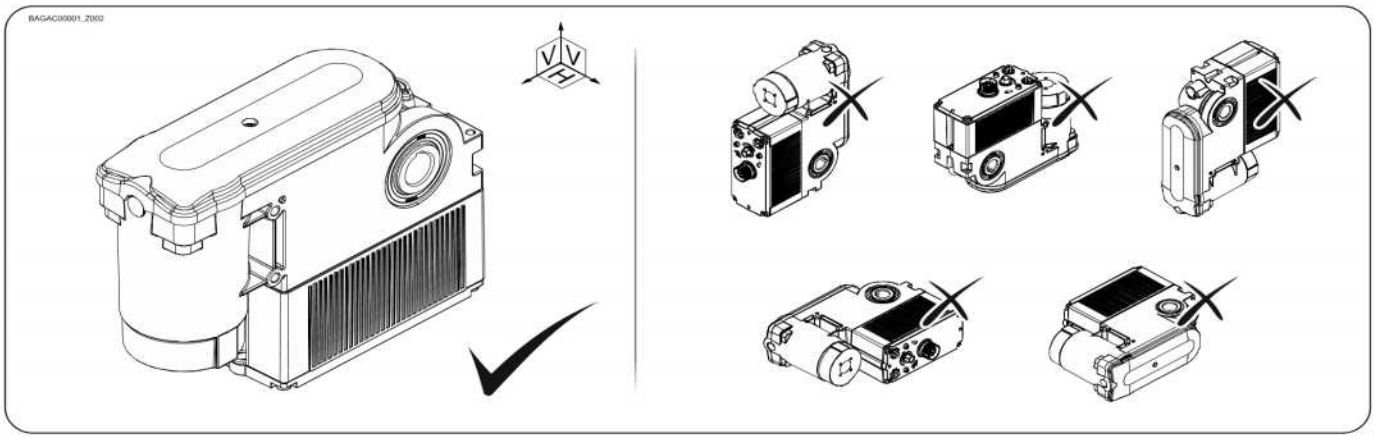

Sujeción

Para la sujeción, existen 4 roscas disponibles.

- Utilizar 2 como mínimo para la sujeción.

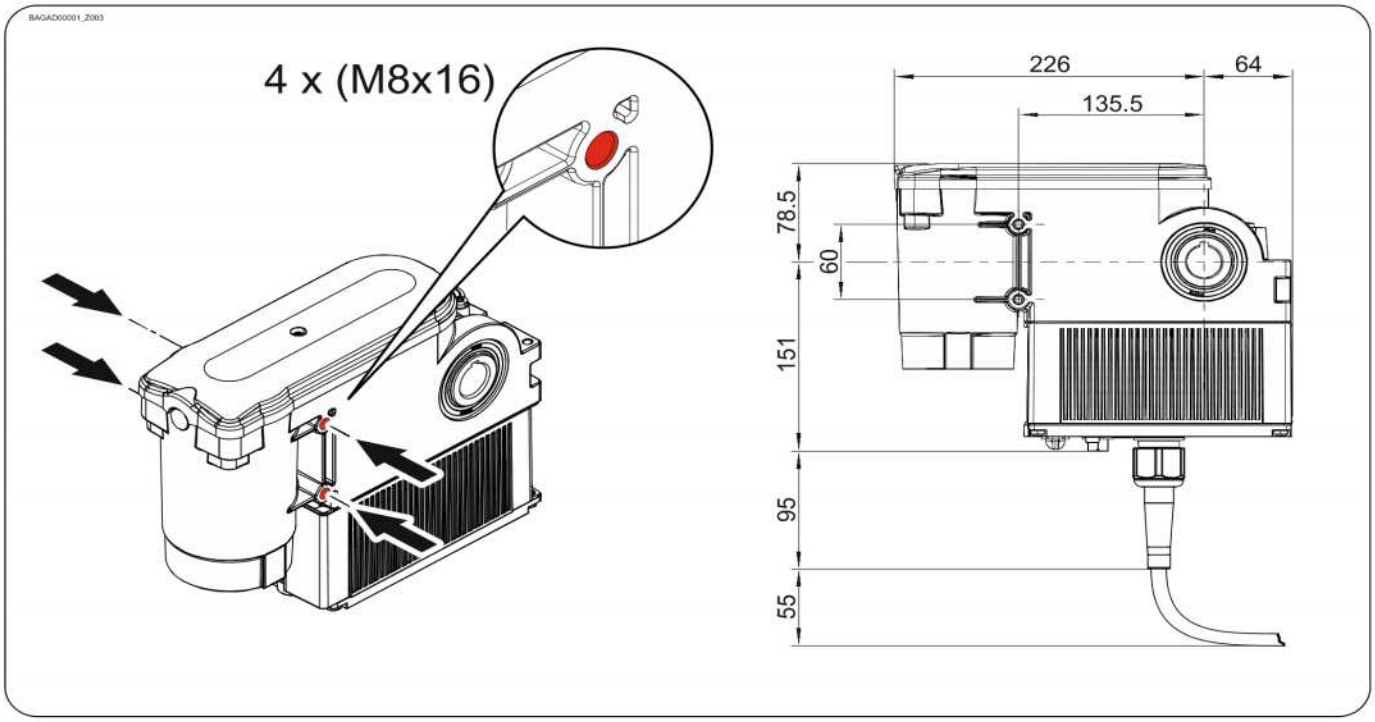

Otras opciones de sujeción

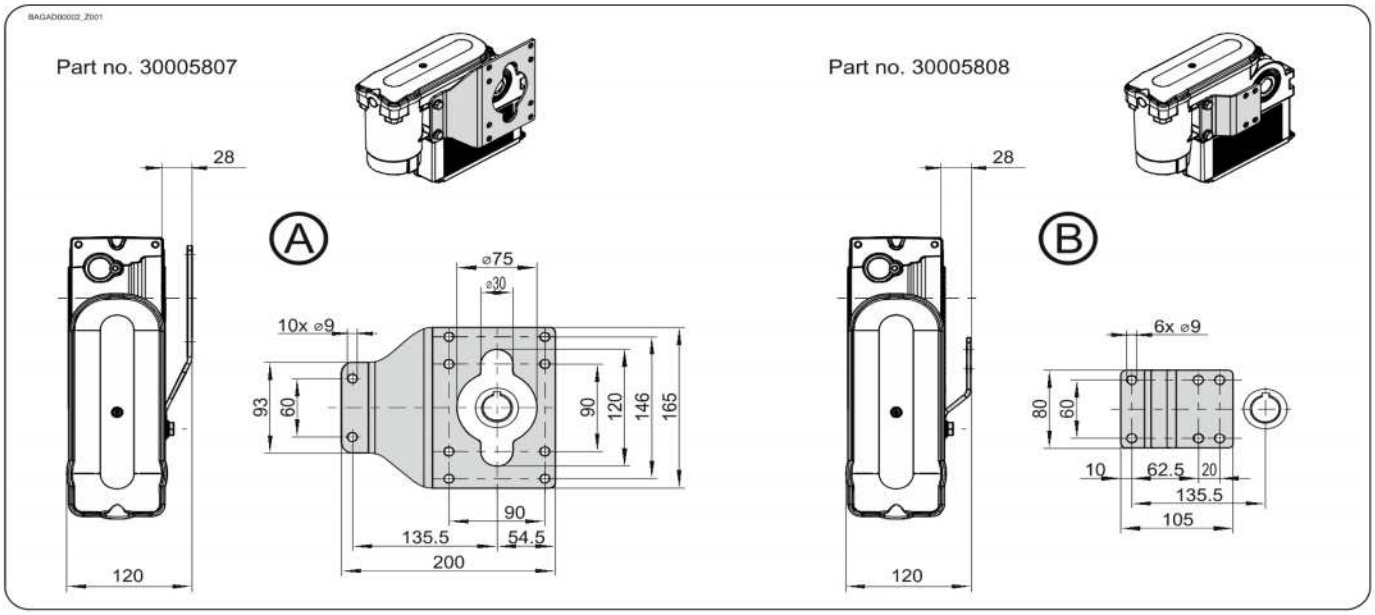

4 Montaje eléctrico

Advertencia – ¡Peligro de muerte por corriente eléctrica!

- Desconectar y dejar sin tensión las líneas eléctricas y comprobar que están libres de tensión
- Tenga en cuenta los reglamentos y normas vigentes
- Llevar a cabo la conexión eléctrica según la normativa
- Utilizar una herramienta adecuada

Realización del montaje eléctrico

▸ Insertar el conector.		▸ Apretar la tuerca con 6 Nm.
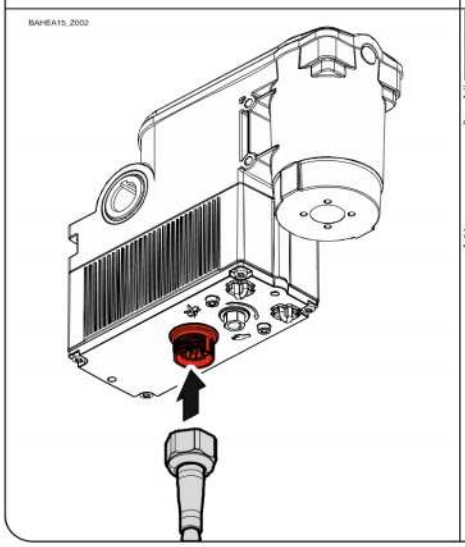	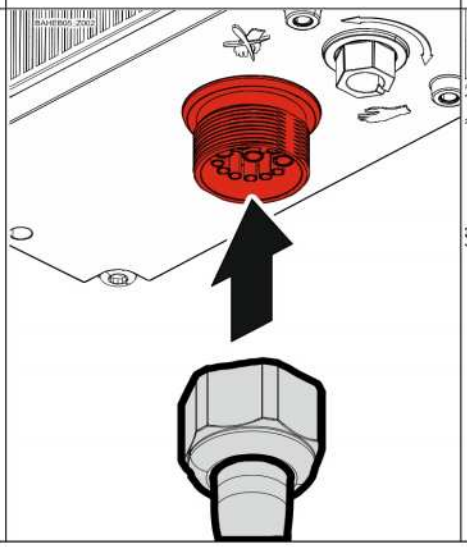	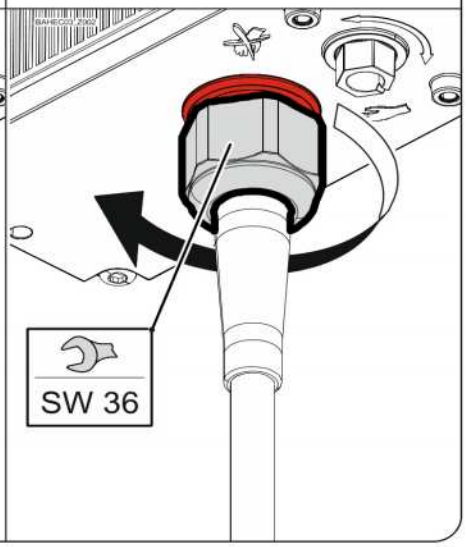

Finalización montaje eléctrico

Montar los pasacables y/o prensaestopas.

Conexión de interruptores de emergencia externos!

- La conexión de interruptores de emergencia externos (disparo por ejemplo en caso de rotura del muelle, cable flojo, etc.) debe llevarse a cabo mediante el cuadro de maniobras.

5 Ajuste del detector de final de carrera

El ajuste de los finales de carrera ABRIR y CERRAR está descrito en el manual del control de la puerta.

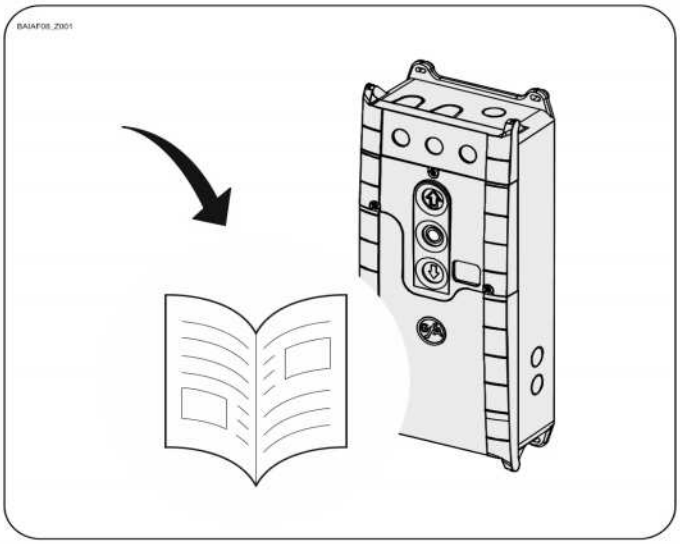

6 Accionamiento manual de emergencia

El accionamiento manual de emergencia está previsto para abrir y cerrar la puerta sin alimentación eléctrica. Su accionamiento interrumpe la tensión de mando. El funcionamiento eléctrico ya no es posible.

Advertencia - ¡Peligro de lesión por error de manejo!

- Desconectar la tensión.

¡Advertencia – Peligro por caída de la puerta!

Si para mover la puerta con el accionamiento manual de emergencia debe ejercer más fuerza que la permitida de 390 N (según DIN EN 12604/DIN EN 12453), significa que hay un bloqueo en el motorreductor o en la puerta. En caso de que se suelte el bloqueo puede producirse la caída de la puerta.

- Ponerse en un lugar seguro.
- En el caso de los motorreductores con freno, el accionamiento manual de emergencia debe realizarse contra el freno cerrado.

¡Atención - Peligro de lesiones debido a un movimiento inesperado!

El accionamiento manual de emergencia tiene una protección de sobrecarga integrada. Si las puertas no están equilibradas, la protección de sobrecarga provoca una interrupción de la transmisión de fuerza. En este caso, la cadena resbala.

- Póngase en un lugar seguro.
- Compruebe la compensación de peso de la puerta en caso de una protección de sobrecarga de disparo.

Precaución - ¡Daños en los componentes!

- No mover la puerta más allá de los topes.

Ⓐ: Insertar la herramienta (①). Conectar con un giro a la derecha hasta el tope (②).
Ⓑ: Conectar tirando de la empuñadura roja.

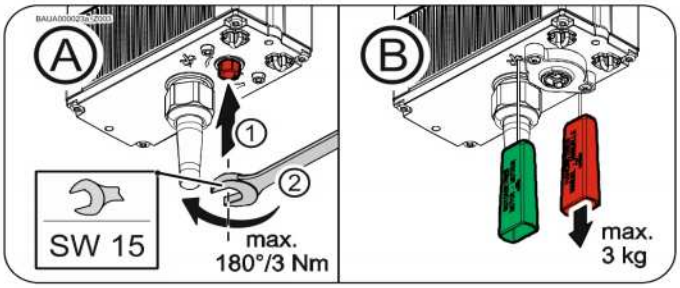

Ⓐ+Ⓑ: Abrir (③) o cerrar (④) la puerta tirando de la cadena manualmente.

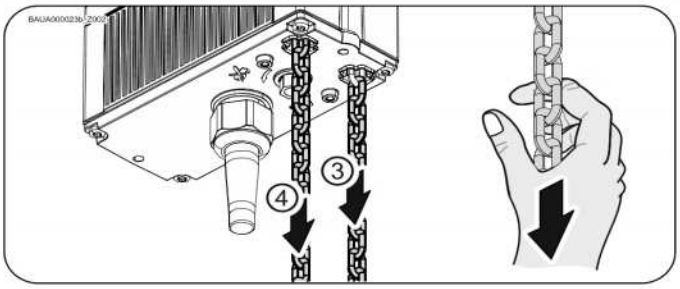

Ⓐ: Insertar la herramienta (⑤). Desconectar con un giro a la izquierda hasta el tope (⑥).
Ⓑ: Desconectar tirando de la empuñadura verde.

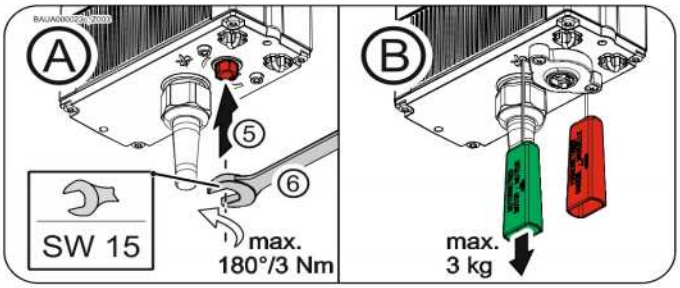

7 Finalización puesta en marcha / prueba

Comprobar los siguientes componentes y, a continuación, montar todas las cubiertas.

Engranaje

Comprobar que el accionamiento no presenta pérdidas de aceite (algunas gotas son inofensivas). Proteger siempre el eje de accionamiento de la corrosión.

Sujeción

Comprobar que todos los elementos de sujeción (consolas, apoyo de par de giro, tornillos, arandelas de seguridad, etc.) están bien fijados y están en perfecto estado.

Cableado eléctrico

Comprobar que las líneas de conexión y cables no están dañados ni aplastados. Comprobar que las conexiones roscadas e insertables están bien colocadas y tienen contacto eléctrico.

Accionamiento de emergencia

Comprobar el funcionamiento sin corriente. Comprobar su funcionamiento entre los finales de carrera.

Detector de final de carrera

Comprobar los finales de carrera abriendo y cerrando completamente. No se debe llegar hasta el área de seguridad.

¡Nota!

- Hacer comprobar el accionamiento anualmente por un técnico.
- Intervalo de prueba corto en caso de puertas de uso frecuente
- Tenga en cuenta los reglamentos y normas vigentes.

Declaración of incorporation

en el marco de la Directiva de máquinas 2006/42/CE
relativa a una máquina incompleta anexo II parte B

Declaración de conformidad

en el marco de la Directiva EMC 2014/30/UE,
en el marco de la Directiva RoHS 2011/65/UE

GfA ELEKTROMATEN GmbH & Co. KG
Wiesenstraße 81 · 40549 Düsseldorf
Germany

Por la presente, nosotros,
GfA ELEKTROMATEN GmbH & Co. KG,
declaramos bajo nuestra exclusiva responsabilidad que el producto especificado a continuación cumple las directivas arriba mencionadas y que solo está destinado al montaje en una instalación de puerta.

Motorreductor

SE 8.60 FU-25,40

Art. Nº: 10004398 30012

Nos comprometemos a proporcionar a las autoridades de inspección la documentación sobre la máquina incompleta, en caso de petición justificada.

Este producto no debe ponerse en servicio antes de que se compruebe que la máquina o el equipo completo, en el/la que se monte, cumple las exigencias de las directivas arriba mencionadas.

La persona abajo firmante es la persona autorizada para la recopilación de la documentación técnica.

Düsseldorf, 10.08.2018

Stephan Kleine
Gerente

Firma

Se cumplen los siguientes requisitos del anexo I de la Directiva de máquinas 2006/42/CE:
1.1.2, 1.1.3, 1.1.5, 1.2.2, 1.2.3, 1.2.6, 1.3.2, 1.3.3, 1.3.9, 1.5.1, 1.5.2, 1.5.4, 1.5.6, 1.5.7, 1.5.8, 1.5.9, 1.5.10, 1.5.11, 1.5.13, 1.6.1, 1.6.2, 1.6.4, 1.7.2, 1.7.3, 1.7.4.3.

Normas aplicadas:

EN 12453:2001
Puertas industriales, comerciales, de garaje y portones. Seguridad de utilización de puertas motorizadas. Requisitos.

EN 12604:2017
Puertas industriales, comerciales, de garaje y portones. Aspectos mecánicos. Requisitos.

EN 60335-1:2012
Aparatos electrodomésticos y análogos. Seguridad. Parte 1: Requisitos generales.

EN 61000-6-2:2005
Compatibilidad electromagnética (CEM). Parte 6-2: Normas genéricas. Inmunidad en entornos industriales.

EN 61000-6-3:2007
Compatibilidad electromagnética (CEM). Parte 6-3: Normas genéricas. Norma de emisión en entornos residenciales, comerciales y de industria ligera.

»OPERADOR INVERTER PARA PUERTAS SECCIONALES ASCENDENTES MARCA ELEKTROMATEN MOD. SE 8.60 FU-25,40.

Puertas & Portones Automáticos, S.A. de C.V.
¡Nuestra pasión es la Solución!....